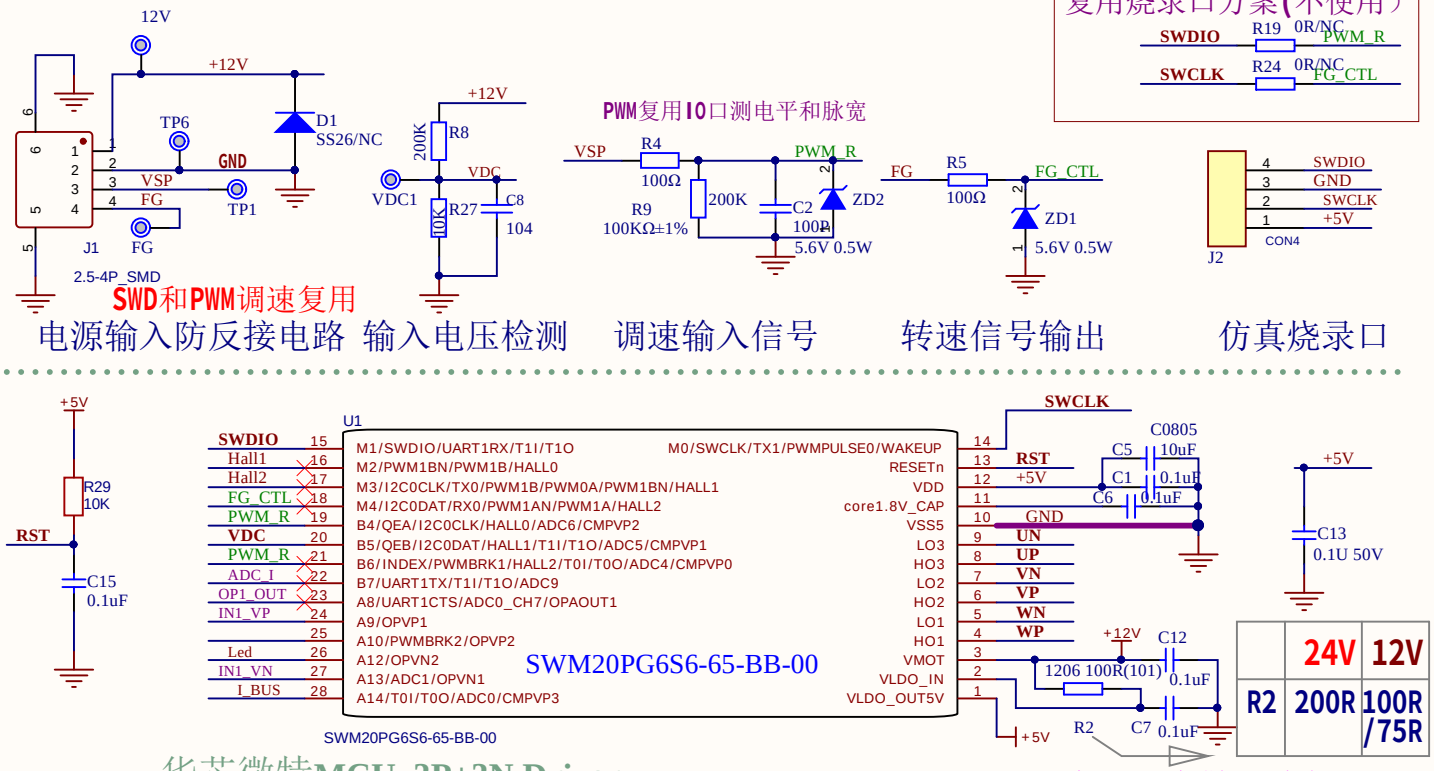

华芯微特MCU_3P+3N Driver

注：PIN10的地引脚要铜皮足够大散热降低温升

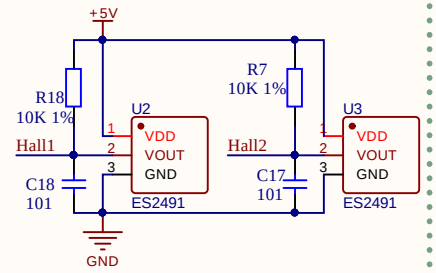

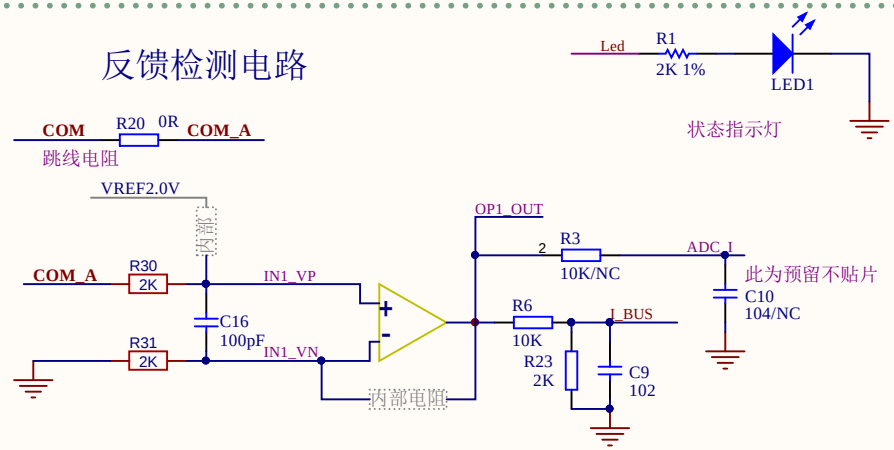

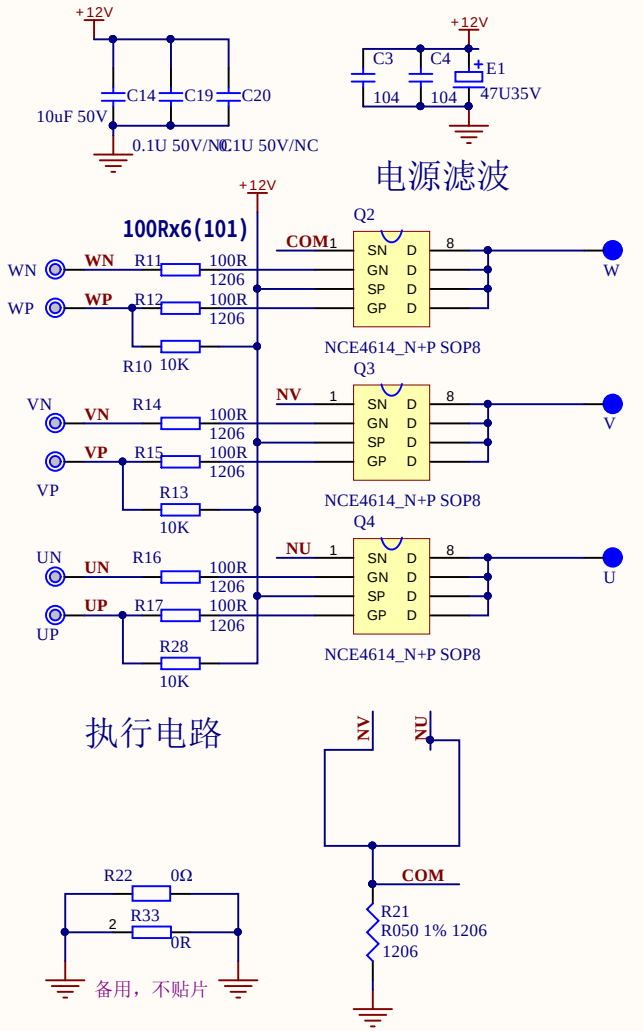

Synwit_logo
SYNWIT_LOGO1

更改记录：1、20P_BB00新方案. 2022.04.22
2、加大PIN10引脚地的散热，降低温升. 2022.04.28
2、更改预留的IO及阻值 2022.06.10

SWDM-BLDC-20PG6C3

SYNWIT 华芯微特	型号	20PG6S7直流无刷电机板 SSOP28
	绘制	Arnold_fu
公司：广东华芯微特	校对	NO.3

地址：佛山市南海区桂城街道深海路 17号瀚天科技城A区6号楼 1305单元
地址：广东省佛山市顺德区北滘镇广东工业设计城二期西座 303

MARK MARK